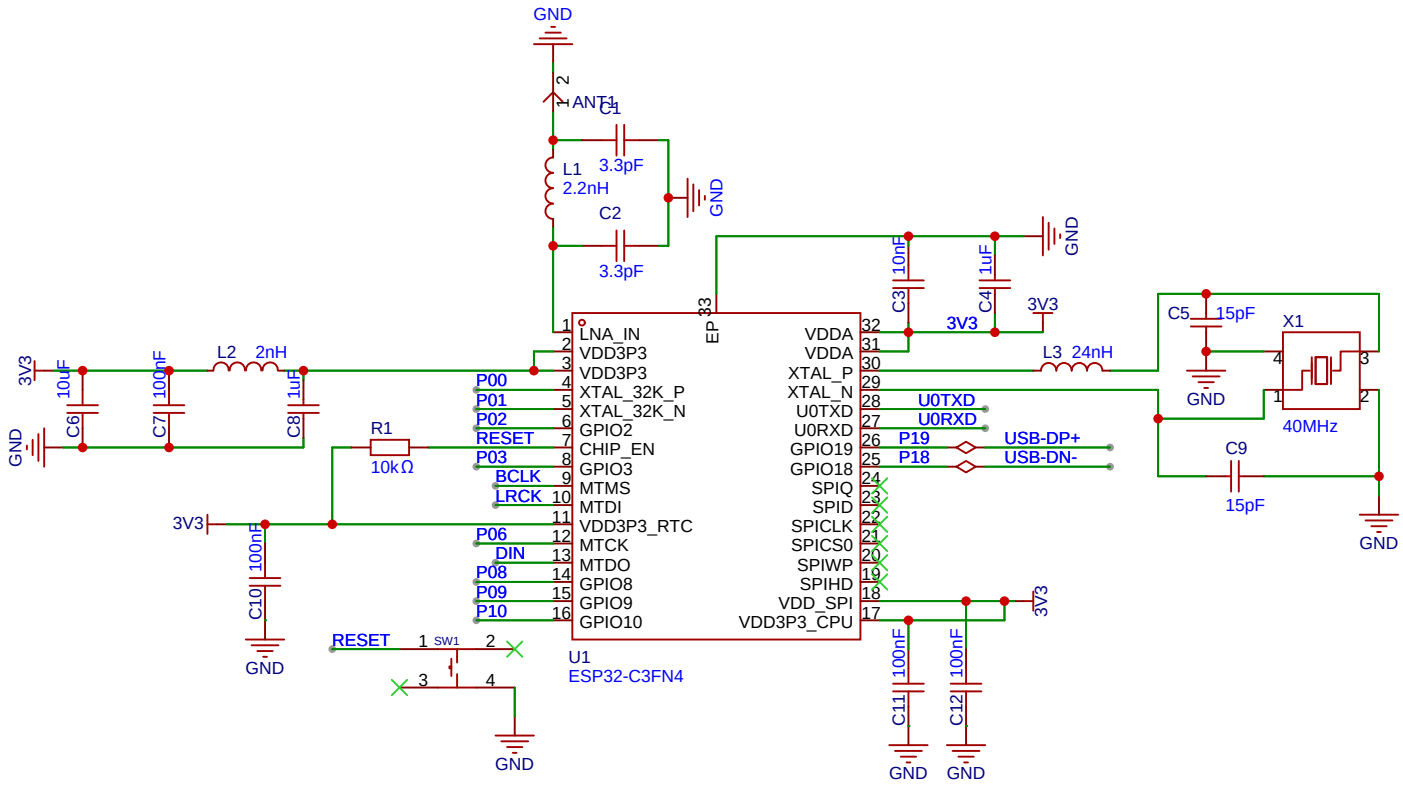

原理图	={@Schematic Name}		创建日期	={@Create Date}
			更新日期	={@Update Date}
板子	={@Board Name}		图页	={@Page Name}
绘制	={Drawed}	={@Project Name}		
审阅	={Reviewed}			
		版本	尺寸	=页 {@Page No} 共 {@Page Count}
嘉立创EDA		={Version}	={Page Size}	={Company}

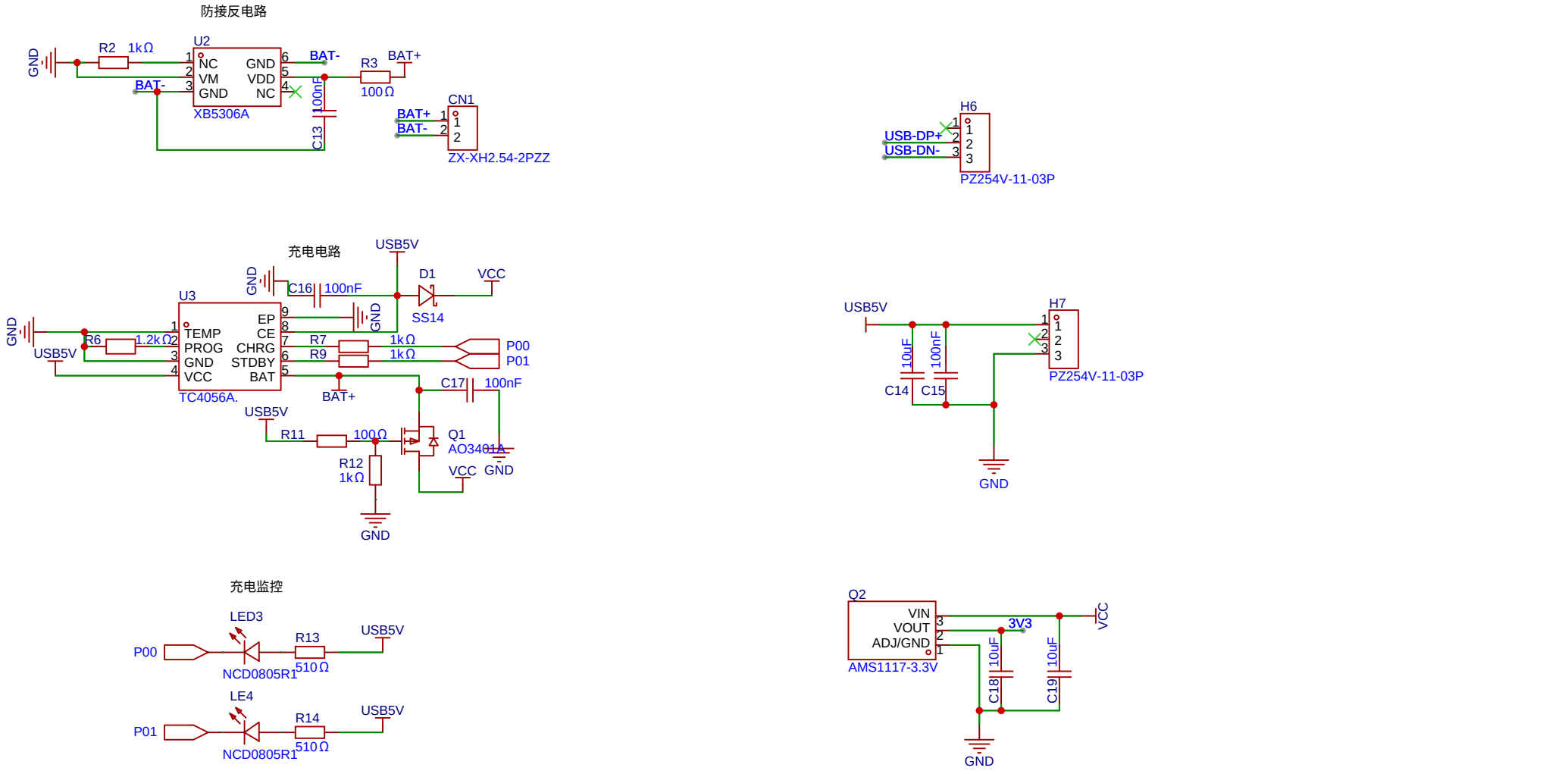

原理图	={@Schematic Name}		创建日期	={@Create Date}
			更新日期	={@Update Date}
板子	={@Board Name}		图页	={@Page Name}
绘制	={Drawed}	={@Project Name}		
审阅	={Reviewed}			
		版本	尺寸	=页 {@Page No} 共 {@Page Count}
嘉立创EDA		={Version}	={Page Size}	={Company}

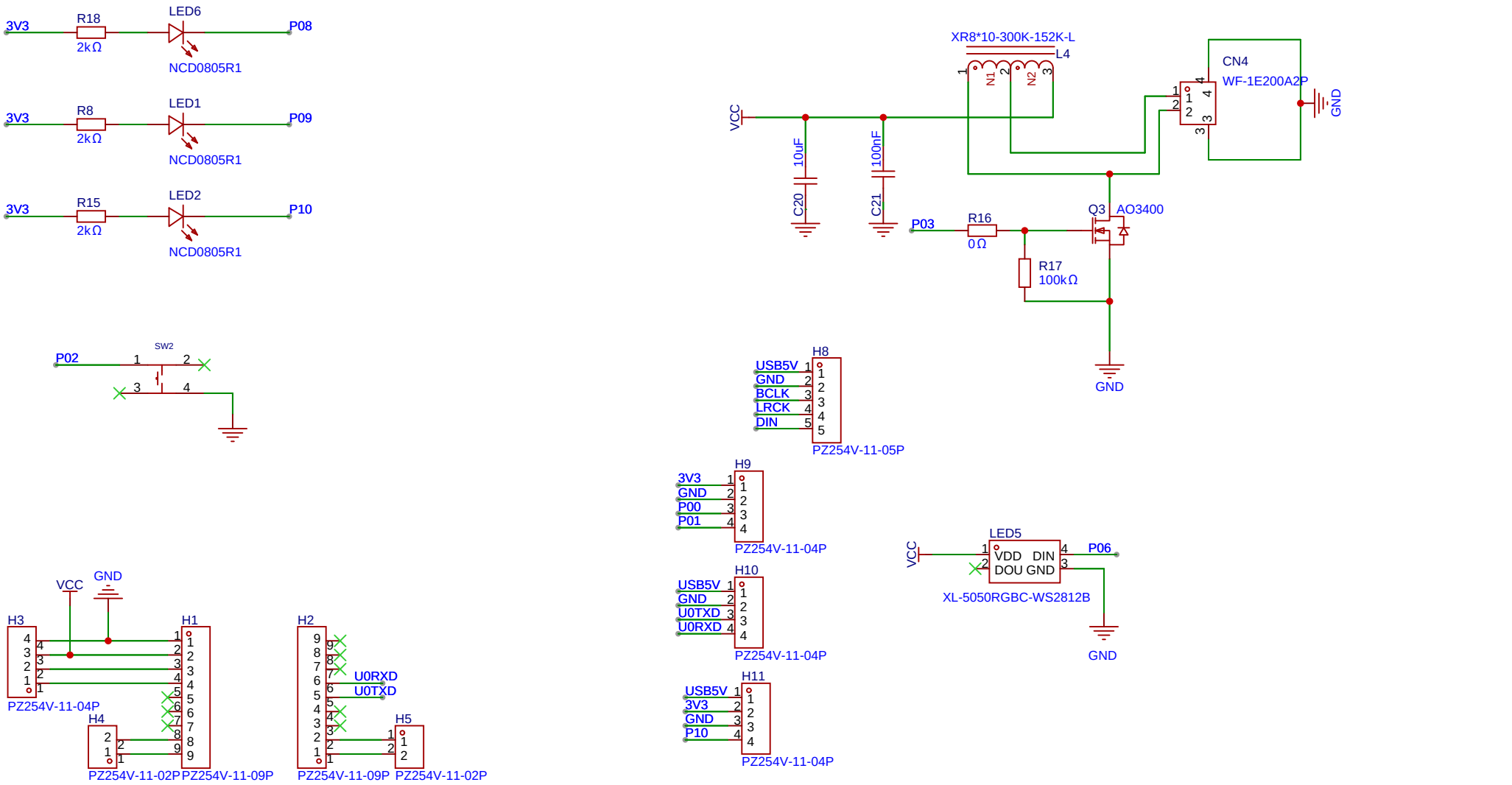

原理图	={@Schematic Name}	创建日期	={@Create Date}
		更新日期	={@Update Date}
板子	={@Board Name}	图页	={@Page Name}
绘制	={Drawed}	={@Project Name}	
审阅	={Reviewed}		
		版本	尺寸	=页 {@Page No} 共 {@Page Count}
嘉立创EDA		={Version}	={Page Size}	={Company}